Brannbiler og miljømål

Styremøte 4. april 2022

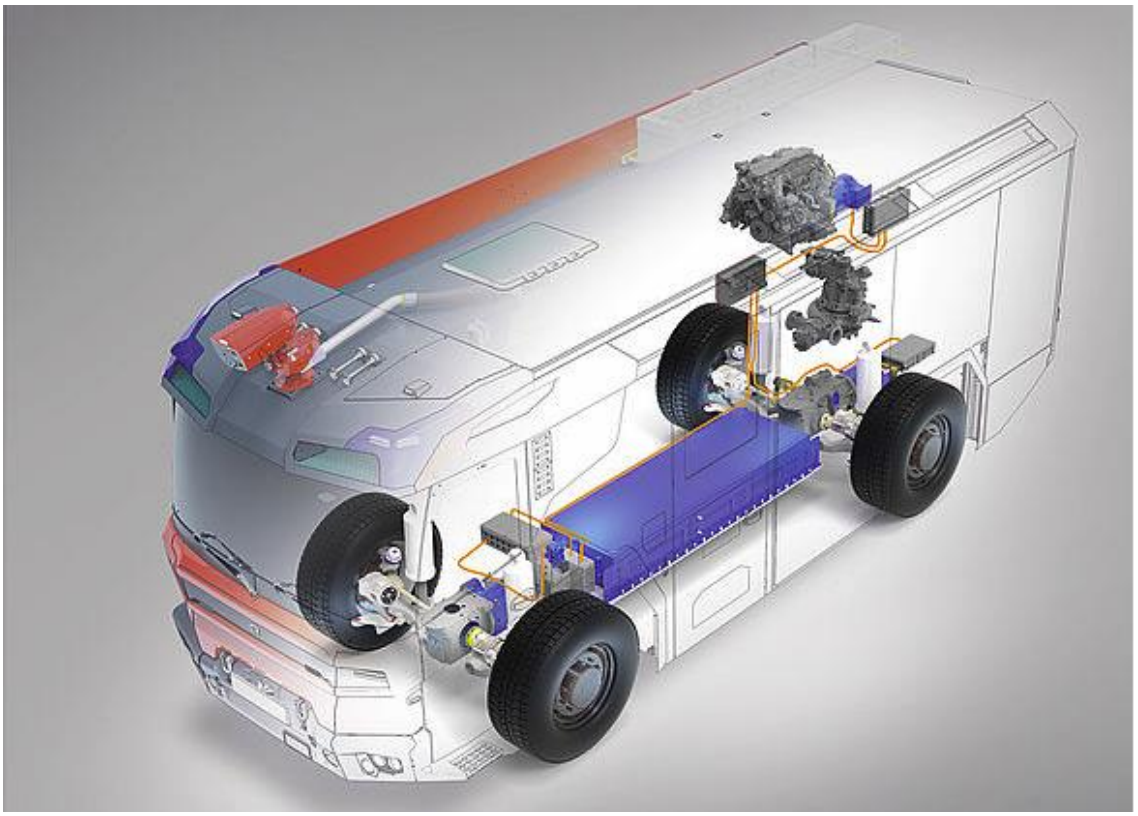

Elektrisk drivlinje

Innhold

1. Innledning 3
2. Klima og miljøsatsing 3
2.1. Klima og miljømål 3
2.2. Eierkommunenes klimamål 3
2.3. Teknologiutvikling 3

1. Innledning

Salten Brann IKS har i henhold til virksomhetsstrategien, etablert og iverksatt ledelsessystem for miljø etter ISO 14001 standarden. Selskapet mottok sertifikat i september 2021. I samsvar med standardens krav har selskapet definert sine miljømål.

1.1. Klima og miljømål

I selskapets handlingsplan for ytre miljø er mål reduksjon av klimagasser fra bruk av fossile kjøretøy definert med 30% innen 2030. Et virkemiddel for å nå disse er å elektrifisere selskapets materiell. Et annet er å redusere reiseaktivitet og her velge digitale møter foran fysiske.

Salten Brann IKS har beregnet sitt utslipp av Co^2 fra bruk av fossilt drivstoff til et snitt på 82 tonn de siste 10 år (308.000 liter diesel). Tendensen vurderes å være stabil. Skal selskapet nå målet må reduksjonen være større enn 3,5 tonn pr år fra 2023 for å nå en reduksjon på 30%.

En løsning for å nå målet på 30% reduksjon, er å dreie bilpark over på elektriske kjøretøy og bytte ut eldre biler til mer klimavennlige løsninger.

1.2. Eierkommunenes klimamål

Selskapet har som mål å samhandle med eierkommunene og her søke å harmonisere virksomhetens klimamål med kommunenes målsettinger. Selskapets største eier har en målsetting om å redusere sitt Klimaavtrykk med 70% innen 2030, som er vesentlig mer ambisiøst enn Salten Brann.

1.3. Tiltak

Verden er nødt til å redusere og kanskje fjerne fossile løsninger for framkomst og energiproduksjon i løpet av få år for å ha håp om å redusere konsekvensene av de pågående klimaendringene, og her forsøke å stoppe irreversible konsekvenser. Salten Brann må også bidra. Et var våre store klimaavtrykk kommer fra forbruk av diesel. Reduksjonen av klimagasser må derfor også komme via reduksjon fra kjøretøy som selskapet disponerer.

1.4. Teknologiutvikling

Bilindustrien har de 10 siste år i betydelig grad dreid drivlinjen på kjøretøy fra fossil til elektrisk eller hybride løsninger. Selskapet har flere små kjøretøy med elektrisk eller hybrid drivlinje, som fungerer godt til sitt formål. Selskapets større kjøretøy og innsatsmateriell har kun fossile drivlinjer. De siste årene er reelle alternativer til fossile brannbiler blitt tilgjengelig.

2. Muligheter

All framtidig utvikling og alle mange muligheter ligger fram i tid. Transport og forflytning vil over tid finne andre løsninger enn fossile framdriftskilder. Salten Brann IKS må finne mulighetene for å redusere eget utslipp av klimagasser. Kjøretøy er en mulighet, kjøp av klimakvoter kan være en annen løsning.

2.1. Enova

Elektriske brannbiler vil over de neste år videreutvikles, men løsninger finnes allerede. Og det finnes mulighet for å få offentlig støtte når kriterier for dette er samsvarer med krav.

Enova har i dag en støtteordning opp til 40% av merkostnad til en tilsvarende dieselbil dersom drivlinjen er 100% elektrisk. Målgruppen er tyngre lastebiler, ikke utrykningskjøretøy spesielt.

Salten Brann er i dialog med leverandører og med Enova for å vurdere mulig støtteordninger til kjøretøy som er spesielt beregnet som utrykningskjøretøy.

En utfordring som må løses sammen med Enova, bransjen og

2.2. Effekter

Dersom Salten Brann erstattet brannbil B-1.1 med en elektrisk variant ved Bodø stasjon og som kan fungere som førstevalg i daglig bruk, vil dette ene kjøretøyet teoretisk kunne bidra med en reduksjon på kr 50.000, - i diesel tilsvarende 2500 liter diesel eller et co^2 utslipp på 6,5 tonn, altså godt innenfor selskapets mål om reduksjon på 3,5 tonn pr, år. Fram til 2030.